Zapfenband

Für einliegende Türen

- Zapfenband für einliegende Türen
- Einsetzbar für Türdicken 15 - 21 mm
- Öffnungswinkel 110°
- Türhöhe = lichte Korpushöhe - 4 mm
- Leichte Montage: durch beweglich gelagerten Federstifte kann die Tür mühelos ein- oder ausgehängt werden
- Seitliche Verstellung der Tür: Lasche verschieben, bis das gewünschte Fugenbild erreicht ist, dann in dieser Position fixieren
- Kunststoff weiß

Zapfenband

Bestell-Nr.	VE
0 006 731	1/200 GN

Anschlagbeispiel / Bohrbild Tür

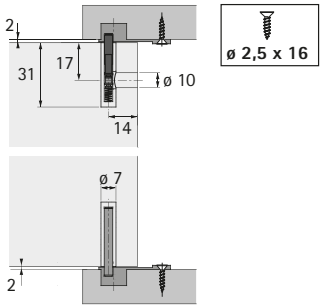

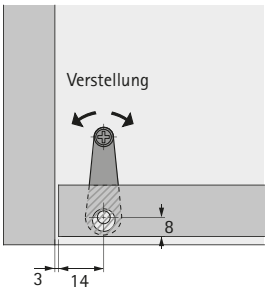

Bohrbild Korpus

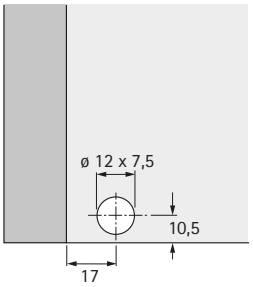
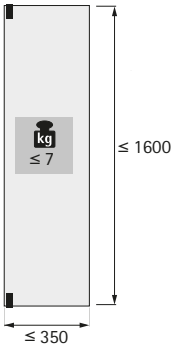
Hinweis